Rinnai

450298740

상업용 가스 국솥

RSKN-501T | RSKN-501S | RSKN-501C
RSKN-401T | RSKN-401S | RSKN-401C
RSKN-201T | RSKN-201S | RSKN-201C

사용설명서

- 안전을 위한 주의 사항은 사용자의 안전을 지키고 재산상의 손해 등을 막기 위한 내용입니다. 반드시 읽고 올바르게 사용하십시오.
- 읽고 난 뒤에는 제품을 사용하는 사람이 항상 볼 수 있는 곳에 보관하십시오.
- 사용설명서 상의 그림은 설명을 위해 그려진 것으로 실제의 모양과 부분적으로 다를 수 있습니다.
- 제품의 외관 및 규격 등은 품질개선을 위하여 사전에 통보없이 변경될 수 있습니다. 사용설명서에 제품보증서가 포함되어 있습니다.
- 한국 內 전용 제품으로 중국 포함 해외 반출사용 및 제품사양 변경 등의 경우, 품질을 보증할 수 없으며 안전사고 위험성 존재.
  (This product is for Korea only. In case of using oversea including China and changing product spec, Rinnai Korea don't guarantee quality, also safety accident can happen. 此产品仅用于韩国国内。如在韩国国外包括在中国国内使用和更换产品规格，可能会发生安全事故。
  韩国林内对品质与安全不作任何保证。)

■ 고객의 권리

고객님께서는 제품 사용 중에 고장 발생시 구입일로부터 보증기간 동안 무상 서비스를 받으실 수 있는 **소중한 권리**가 있습니다.
단, 고객과실 및 천재지변에 의한 경우는 보증기간 내에라도 유상 처리됨을 알려 드립니다.

다음의 경우는 보증기간 내에라도 유상처리 됩니다.

1. 제품내에 조리이외의 다른 용도(건조, 세탁물 삶기, 고구마, 밤등을 굽기 등)에 의한 사용 중 이물질이 침투되거나 과열이 되어 고장이 발생한 경우
2. 설치 및 사용 중의 외부 충격으로 인하여 제품 파손 및 기능상의 고장이 발생한 경우
3. 린나이 정품이 아닌 임의의 부품 및 소모품을 사용하여 고장이 발생한 경우
4. 설치시공 설명의 기준에 따라 설치하지 않아 고장이 발생한 경우
   이러한 경우는 설치, 시공업체에게 의뢰하십시오.
   - 퓨즈코크 및 중간밸브의 고장 및 오작동이 발생한 경우
   - 가스압의 규격이외의 경우 (하나의 가스관에 타 가스기구와의 병렬 사용 등)
   - 설치환경이 기준에 벗어난 경우
   - 가스 종류와 전기 용량이 잘못 시공된 경우
5. 린나이 서비스기사 이외의 임의의 수리, 분해 및 개조한 제품에 고장이 발생한 경우
6. 정상적인 구입이 아닌 제품(특히 중고품 구입)에 고장이 발생한 경우
7. 린나이 사용설명서에 "안전을 위한 주의사항"을 지키지 않아 고장이 발생한 경우

차 례

안전을 위한 주의사항 1
각 부의 명칭 6
올바른 사용방법 8
청소 및 손질방법 12
고장신고 전 확인사항 14
제품규격 16

안전을 위한 주의사항

안전을 위한 주의 사항은 사용자의 안전을 지키고 재산상의 손해 등을 막기 위한 내용입니다. 반드시 읽고 올바르게 사용하십시오.

위험	지시사항을 지키지 않았을 경우 사용자가 사망하거나 중상을 입을 위험이 있습니다.
경고	지시사항을 지키지 않았을 경우 사용자가 사망하거나 중상을 입을 가능성이 있습니다.
주의	지시사항을 지키지 않았을 경우 사용자가 상해를 입거나 재산상 손해가 발생할 수 있습니다.
	강제지시표시로 반드시 행하여야 할 항목을 강조하여 나타냅니다.
	일반적인 금지 표시로 하지말아야 할 항목을 강조하여 나타냅니다.
	감전예방을 위한 접지표시를 나타냅니다.

위 험

가스가 새는 것 같다면

- **가스 유출이 의심된다면 불을 켜거나 전기기구의 스위치 조작 및 전원 플러그를 접촉하지 말고 또한 전화사용을 하지 마십시오.**
  전기로 인하여 폭발사고를 일으킬 수 있습니다.

이때에는 아래와 같이 행동하여 주십시오.
1. 곧바로 사용을 멈추고 가스중간밸브를 잠가 주십시오.
2. 창문 등을 열어 환기를 시켜 주십시오.
3. 당사 서비스센터로 연락하여 주십시오.
   이때 주변의 전화기 및 휴대전화를 사용하지 말고 외부전화를 이용하십시오.

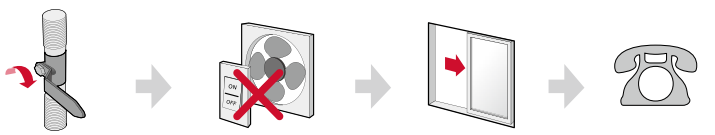

가스중간밸브 잠금 → 스위치 조작 금지 → 자연풍 환기 → 외부전화사용

- **지진, 화재시 또는 사용 중 이상연소, 이상음, 이상한 냄새 등을 감지했을 때에는 곧바로 사용을 멈추고 가스 중간밸브를 잠그고 환기를 시켜 주십시오.**
  창문 등을 열어 충분히 환기를 시켜 주십시오.

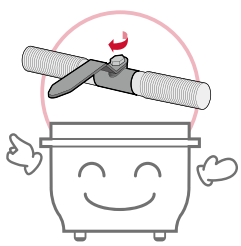

- **제품에 물을 뿌리지 마십시오. (특히, 청소시)**
  제품내부의 주요 전자부품 및 버너관련 부품에 물이 침투할 경우, 제품고장은 물론 화재 및 상해의 직접적인 원인이 됩니다.
  절대로 물을 뿌리지 마십시오.

경 고

- **불 붙기 쉬운 물건은 가까이 놓지 마십시오.**
  제품과열로 제품고장 및 화재의 원인이 됩니다.
- **당사 서비스기사 이외에는 절대로 분해, 수리, 개조를 하지 마십시오.**
  임의의 분해, 수리, 개조는 제품 안전에 큰 영향을 줄 수 있습니다.
  제품의 고장이라 생각될 때에는 사용설명서를 참조하시거나 당사 서비스센터로 연락하십시오.
- **조리 이외의 다른 용도로 사용하지 마십시오.**
  화재 및 제품파손의 원인이 됩니다.
- **솥이 빈 상태에서 연소하지 마십시오.**
  빈 솥 상태에서 연소될 경우 제품과열로 인한 제품고장 및 화재의 원인이 됩니다.
- **가스호스가 제품에 접촉되거나, 제품 밑으로 지나가지 않도록 하십시오.**
  가스호스가 손상되어 화재의 원인이 됩니다.
- **준저압 또는 중압으로 절대 사용하지 마십시오.**
  본 제품은 저압용으로 준저압 또는 중압으로 사용할 경우 이상연소로 인해 제품손상 및 화재의 원인이 됩니다.

- **반드시 지정된 가스를 사용하십시오.**
  사용가스가 제품 명판의 가스와 동일한지를 확인하십시오. 사용가스와 일치하지 않을 경우 그대로 사용하면 불완전 연소되어 일산화탄소 중독이 되거나 폭발착화로 화상을 입을 경우가 있습니다.
  제품 명판은 제품 우측면에 붙어있습니다. (사용가스를 모르실 경우에는 당사 서비스센터로 연락하십시오.)
  이사할 경우도 사용가스의 종류가 제품 명판과 일치하는지 확인하십시오.

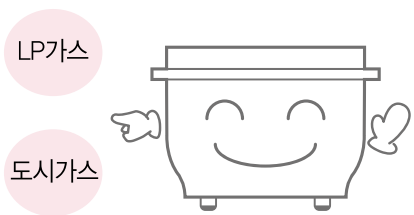

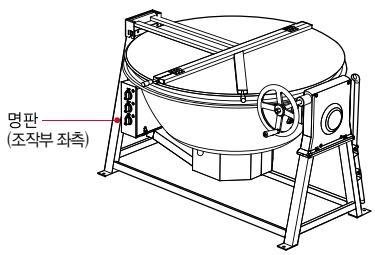

- **솥을 회전할 때 이외에는 반드시 핸들을 고정시켜 주십시오.**
  핸들을 고정하지 않으면 부주의로 인해 핸들이 돌아가 솥이 회전하고 솥 내부의 음식물이 쏟아지면서 화상 및 상해를 입을 수 있습니다.

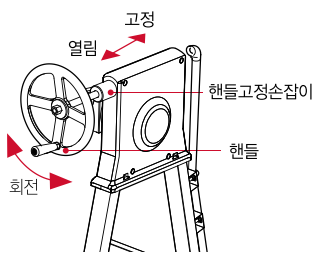

주 의

- **사용 중 신체나 의복이 국솥 가까이 가지 않도록 하십시오.**
  의복에 불이 붙거나 화상을 입을 수 있습니다.
- **바람이 부는 장소(선풍기, 제품 뒤 창문 등)에서는 사용하지 마십시오.**
  제품내부 손상 및 안전장치 오작동의 원인이 됩니다.

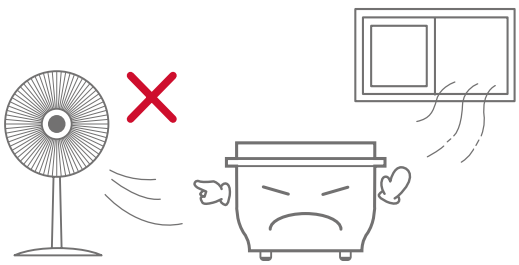

- **사용 중과 사용 후 제품이 식을 때까지 손을 대지 마십시오.**
  특히, 어린아이의 접근을 절대 막아 주십시오. 제품이 매우 고열이기 때문에 화상을 입게 됩니다.
- **불을 켠 채로 제품에서 떠나지 마십시오.**
  고열량의 버너로 가열하고 있으므로 항상 사용자의 주의가 필요합니다.
- **한번에 너무 많은 양의 조리를 하지 마십시오.**
  조리중 끓어 넘침과 화상을 입을 수 있습니다.

- **사용 중에 자주 환기를 시켜주십시오.**
  폐가스와 산소부족으로 일산화탄소 중독의 원인이 됩니다.
- **가스중간밸브의 개폐를 반드시 확인하십시오.**
  사용 전 열려 있는지, 사용 후 닫혀 있는지를 반드시 확인하십시오.
- **중간밸브(휴즈코크)의 이상유무를 반드시 확인하십시오.**
  용량이 너무 적거나 막힌 경우 점화가 되지 않습니다. 설치시공업체에게 의뢰하십시오.
- **제품고정시에는 앵커볼트(M10) 4개를 이용하여 다리를 고정하십시오.**
  다리를 고정하지 않으면 솥 회전시 흔들릴 수 있으며, 이로 인해 국물 등이 넘쳐 화상을 입을 수 있습니다. 또한 제품 연결부에 무리한 힘이 가해져 제품 파손에 의한 누설로 폭발, 화재 등이 발생할 수 있습니다.

특히 이점을 유의하십시오!

- **가스중간밸브의 개폐상태를 반드시 확인하십시오.**
  사용 전 열려 있는지, 사용 후 닫혀 있는지를 반드시 확인하십시오.
  하루 일과를 시작하기 전에 가스중간밸브를 열고, 하루 일과를 마치는 퇴근 시 가스중간밸브를 닫도록 하십시오.

가스중간밸브 열린상태 (사용 전)

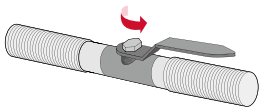

가스중간밸브 닫힌상태 (사용 후)

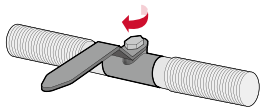

- **처음 사용하거나 장기간 사용하지 않은 후에는 반드시 가스관에 공기를 빼주십시오.**
  공기를 빼기 전에는 불이 날리고 연소하는 소리가 나면서 점화가 잘 안될 수 있습니다. 점화동작을 몇 번 반복하면 점차 불이 안정되면서 연소됩니다.

- **제품 고정시에는 앵커볼트(M10) 4개를 이용하여 다리를 고정하십시오.**
  다리를 고정하지 않으면 솥 회전시 흔들릴 수 있으며, 이로 인해 국물 등이 넘쳐 화상을 입을 수 있습니다. 또한 제품 연결부에 무리한 힘이 가해져 제품 파손에 의한 누설로 폭발, 화재 등이 발생할 수 있습니다.

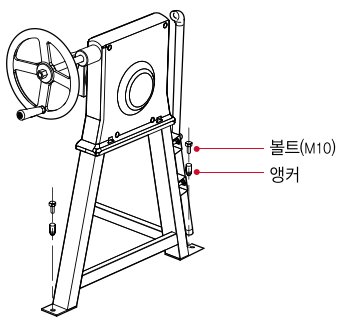

- **제품 규격에 맞는 가스 배관 공사가 되어 있는지 확인하십시오.**
  특히, 여러대의 제품을 동시에 설치할 경우에 배관의 용량이 부족하게 되면 이상연소, 성능저하, 공명음(삐-음) 등이 발생할 수 있습니다.
- **배관은 제품 입구까지 3/4B 배관 이상으로 연결하십시오.**

- **솥뚜껑에 무거운 물건을 올려 놓지 마십시오.**
  하중에 의해 솥뚜껑이 변형되어 뚜껑 힌지부가 파손되고, 제품 파손이 되어 상해의 위험이 있습니다. 또한 사용 중에는 고온의 수증기로 인해 뚜껑 위 물건을 옮길 경우 화상의 우려가 있습니다. 절대로 솥뚜껑 위에 물건을 올려 놓지 마십시오.

- **점화시 반드시 누른 후 돌려 주십시오.**
  누르지 않고 돌릴 경우 점화 손잡이가 파손됩니다.
  내부의 밸브에 무리한 힘으로 인한 파손을 보호하기 위하여 점화 손잡이가 파손되는 것입니다.
- **점화시 점화 손잡이를 살짝 눌러서 왼쪽으로 끝까지 돌린 후 반드시 3–4초간 그 상태를 유지 하십시오.**
  누르지 않거나, 끝까지 돌리지 않거나, 또는 돌린 후 바로 손잡이를 놓으면 점화가 되지 않습니다.
- **꾹 누른상태로 끝까지 돌리지 않으면 점화 플러그가 자동방전 되지만 점화가 되지 않습니다.**

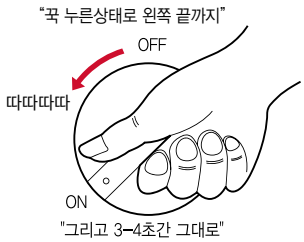

- **눌러 돌렸을 때 점화가 되지 않거나 "따따따따" 소리가 나지 않으면 건전지를 확인하십시오.**
- **한번에 점화가 되지않은 경우 누출된 가스가 완전히 빠질 때까지 기다린 후 재점화하십시오. 즉시 점화하는 경우 폭발점화가 발생할 수 있어 위험합니다.**

주 의

반드시 눌러 돌리십시오 ! 그리고 3–4초간 그대로 유지하십시오 !

건전지 조립 및 교환

- **건전지 교환전 점화 손잡이를 돌려 꺼짐의 위치로 전환시켜 주시고 중간 밸브를 닫힌 상태로 놓아주십시오.**
  건전지 케이스에 물 등의 이물질이 들어간 경우 접촉불량의 원인이 됩니다.
- **건전지 교환 시 제품이 냉각된 것을 확인하고, 반드시 새 알카라인 건전지 (LR14(CM))를 교환하여 주십시오.**

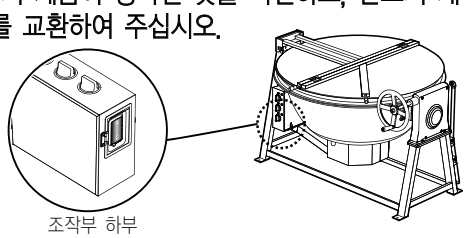

1. **건전지 위치는 조작부 하부에 있습니다. 핸들 손잡이를 반시계 방향으로 돌려 제품 아랫면이 보이게 하십시오.**
2. **건전지 커버와 건전지 케이스를 연 후 알카라인 건전지(LR14(CM))를 교환해 주십시오.**

※ 미사용 건전지라도 사용기간을 경과한 경우는 자연방전 될 수 있습니다. 또 건전지는 공장 출하시기에 의해서 수명이 짧아지는 경우도 있습니다.

※ 사용상황, 사용시기, 건전지 제품 메이커 종류가 다르면 교환시기가 짧아질 수 있습니다.

각 부의 명칭

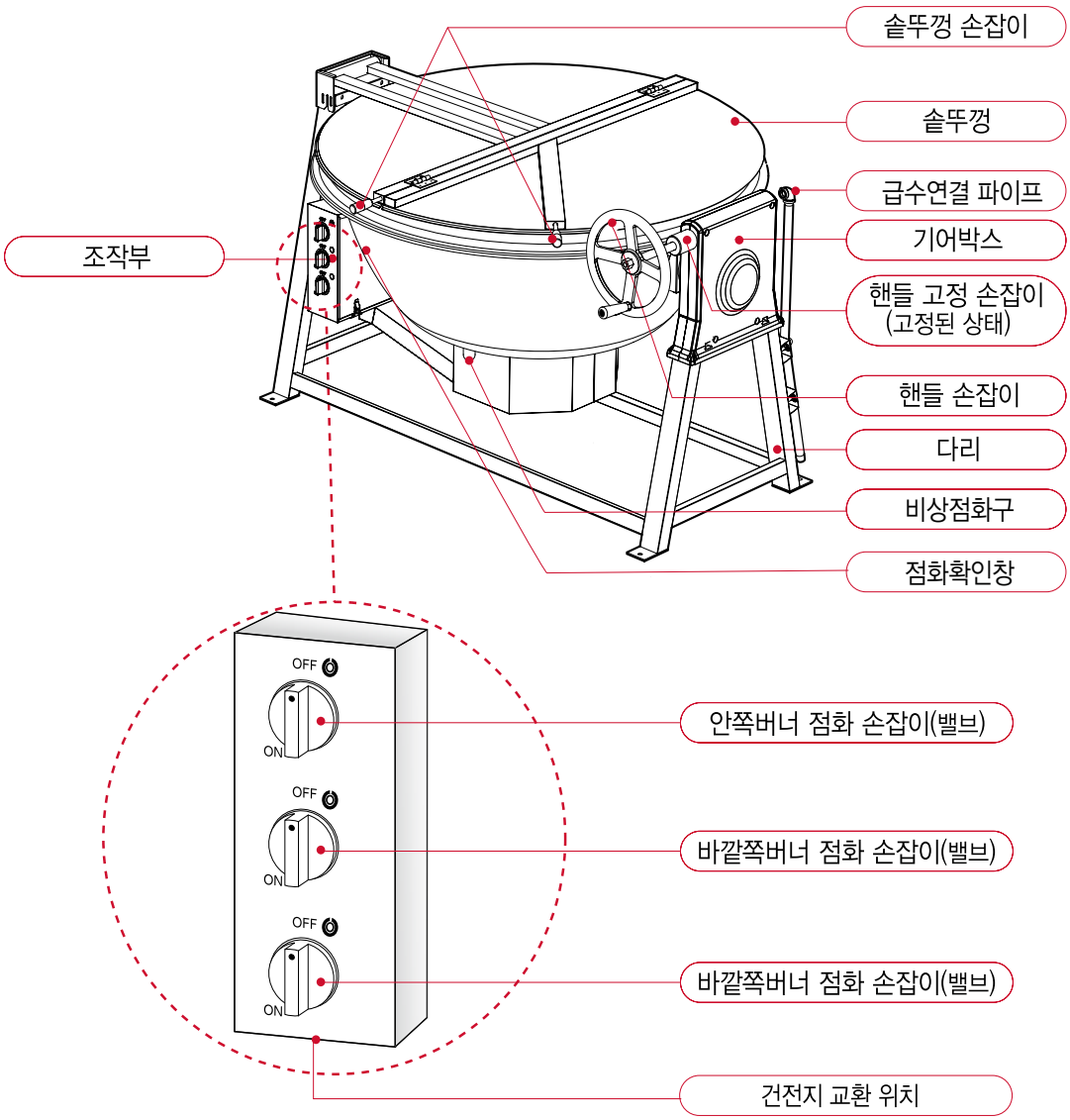

- 부속품 : 사용설명서 (1권), 솥뚜껑 손잡이 (2개), 엘보우 15A (1EA), 건전지 LR14 (1개), 높이 조절판(6개)

- 솥뚜껑 손잡이는 사용설명서와 같이 솥안에 들어 있습니다.
  위 그림과 같이 솥뚜껑 손잡이를 조립한 후 사용하십시오.
- 급수연결 파이프(15A)에 회전형 수도꼭지(시중품)를 별도 구매하여 설치하십시오.
- 급수연결 엘보우(15A)는 별도 포장되어 있습니다.

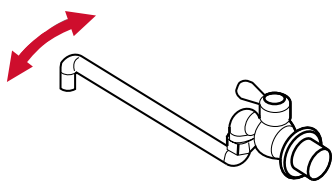

예) 회전형 수도꼭지(시중품)

점화 손잡이 구성

점화 손잡이(밸브)의 구성

RSKN-501T/S/C, RSKN-401T/S/C (500인용, 400인용 국솥)은 안쪽버너와 바깥쪽버너 2개의 버너로 구성되어 있습니다.

안쪽버너는 안쪽버너 점화 손잡이(상단 손잡이 하나)에, 바깥쪽 버너는 바깥쪽버너 점화 손잡이(중단, 하단 손잡이 2개)에 연결되어 있습니다.

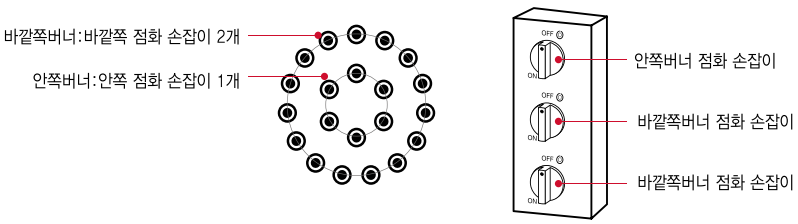

RSKN-201T/S/C (200인용 국솥)은 바깥쪽버너 1개로 구성되어 있습니다.

상하 밸브 모두 1개의 버너에 연결되어 있으며, 두 밸브 모두 화력이 같습니다.

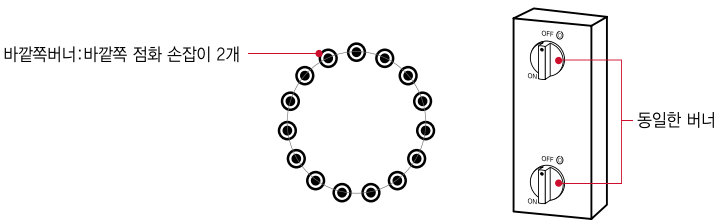

- **부속품인 솥뚜껑 손잡이와 사용설명서는 솥 안에 있습니다.**
  8페이지 그림과 같이 솥뚜껑 손잡이를 조립한 후 사용하십시오.
- **부속품의 수량이 정확히 맞는지 확인하여 주십시오.**
- **제품에 붙어있는 테이프, 스티로폼, 종이류 등은 모두 제거하십시오.**
- **사용설명서는 항상 찾기 쉬운 곳에 잘 보관하여 주십시오.**

- **스테인레스 솥에서 볶음요리는 삼가하십시오.**
  금속재질 특성상 눌어 붙을 수 있습니다. 볶음요리는 주철솥에서 하십시오.
  곰탕, 카레, 죽 등 점성이 많은 조리물의 경우 충분히 저어주지 않으면 눌어 붙을 수 있습니다.

솥 재질별 사용용도

	주철솥	스테인레스솥	스테인레스 5t
조림	○	△	○
탕(국)	△	◉	◉
볶음	◉	△	○

조리 방법 구분

◉ 상(청소, 조리편리)
○ 중(청소 또는 조리 어려움)
△ 하(청소, 조리 어려움)

※상기 내용은 권장 사용에 대한 표시이며 실제 조리물의 조리에 따라 차이가 있습니다.

올바른 사용방법

사용하시기 전에 반드시 아래사항을 확인하시고 사용하십시오.

1 다시 한번 더 확인하십시오.

1. 중간밸브는 열려져 있는지 확인하셨습니까?
2. 사용하고자 하는 버너와 점화 손잡이는 확인하셨습니까?
3. 가스관 내에 공기는 빼셨습니까?
4. 퓨즈코크는 정상입니까?
5. 기어 핸들은 고정하셨습니까?

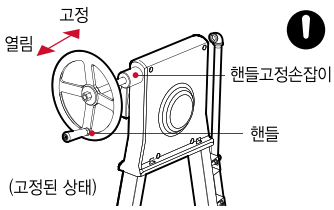

2 점화

중간밸브 열림

가스 중간밸브의 손잡이를 누르면서 왼쪽방향으로 돌려 중간밸브를 열어주십시오.

점화

① 점화 손잡이를 꾹 누른상태로 시계 반대 방향으로 끝까지 돌린 후 놓으면 "따따따따" 하며 자동으로 연속방전 되면서 버너가 점화됩니다.

② 점화가 되지 않을 때는 점화 손잡이를 원상태(꺼짐 위치)로 돌린 후 다시 점화하여 주십시오.

– 재점화시에는 먼저 점화를 위해 누출된 가스에 의해 폭발점화가 일어날 수 있습니다.

※ 버너가 따따따따 방전하는데 점화가 되지 않을 경우에는 점화 손잡이를 꾹 누르지 않고 돌렸거나 건전지가 다 소모되었기 때문입니다.(7페이지 건전지 교환방법에 따라 건전지를 교환하여 주십시오.)

③ 건전지 방전 시 비상점화

– 반드시 미리 점화된 점화봉(별매품)을 비상점화구에 넣고 점화 손잡이를 천천히 눌러서 돌려 점화하십시오.

– 반드시 비상점화구를 이용하여(8페이지 그림참고) 점화하시고, 점화봉의 불꽃이 버너까지 충분하게 닿을 수 있는 길이의 점화봉을 사용하십시오.

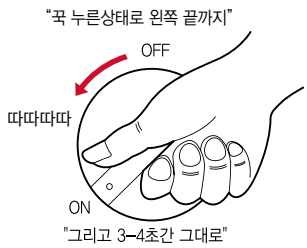

⚠ 주의 수동점화는 폭발, 화재의 우려가 있습니다. 자동점화가 되지 않을 경우 즉시 수리하여 사용하십시오.

3 화력조절

소화와 점화 사이에 점화 손잡이를 위치하지 마십시오.

각각의 점화 손잡이는 화력조절 기능이 없으므로 소화와 점화 사이에 점화 손잡이를 위치하고 사용하면 불완전 연소로 인하여 그을음이 발생하고 제품고장의 원인이 됩니다.

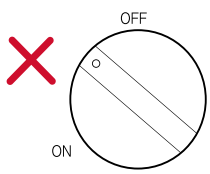

화력조절은 아래 그림과 같이 버너를 켜고 끄는 것으로만 조절하여 주십시오.

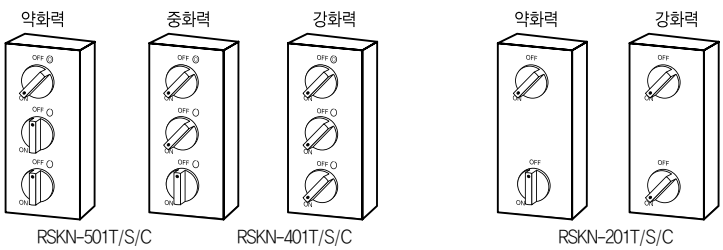

4 소화방법

- 점화 손잡이를 소화위치로 돌려 주십시오.
- 버너가 소화될 때에 "펙" 하는 소리가 날 경우가 있으나 이것은 불이 꺼질 때 나는 소리로 이상이 있는 것이 아닙니다.
- 소화 직후에는 제품이 뜨거워 화상의 우려가 있으므로 주의하십시오.
- 사용 후에는 가스중간밸브를 반드시 잠가 주십시오.
  손잡이 부분을 왼쪽으로 돌려 잠가 주십시오.
  그림은 중간밸브가 닫힌 상태입니다.
- 사용 직후 제품이 식으면서 "딱딱" 하고 소리가 날 수 있습니다. 제품 및 안전에 이상이 없으니 안심하고 사용하십시오.

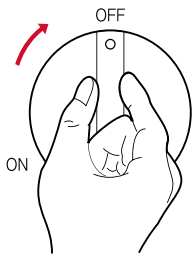

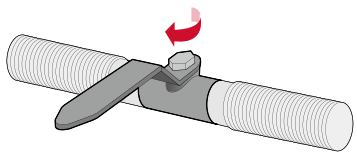

국솥 회전방법

모든 밸브를 닫아 소화시켜 주십시오.
버너에 불이 붙어 있는 상태에서 회전 할 경우 제품 손상 및 화재의 원인이 됩니다.

솥뚜껑을 완전히 열어 주십시오.
솥뚜껑을 열 때 뚜껑 및 수증기에 화상을 입지 않도록 주의하십시오.

국솥 내부에 조리물이 없음을 확인하십시오.
국솥이 회전하면 내용물이 쏟아지면서 화상을 입게 됩니다.

핸들 고정 손잡이를 풀고 핸들 손잡이를 돌리면 국솥이 회전합니다.
핸들 고정 손잡이를 앞쪽으로 당기면 핸들 손잡이가 풀립니다.
핸들 손잡이를 왼쪽으로 돌리면 솥이 뒤쪽으로 기울어지고
오른쪽을 돌리면 솥이 앞으로 기울어집니다.

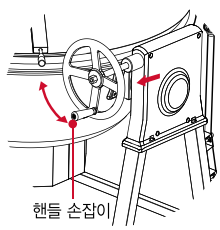

핸들 고정 손잡이(열린상태)

주 의

회전시 흔들림에 의해 내용물이 넘쳐 화상을 입을 수 있으니 주의하십시오.

청소 및 손질방법

경 고

- **제품에 물을 뿌리지 마십시오.**
  중요부품에 물이 들어 갈 경우 점화불량, 연소불량 및 녹발생에 의한 제품고장이 발생할 수 있습니다.
- **청소를 위해 절대로 신나, 벤젠 등 인화성 물질을 사용하지 마십시오.**
  연소시 가연성 물질이 발화되어 화재의 원인이 됩니다.
- **기구 조작 시 손을 제외한 어떠한 도구 및 신체부위를 사용하지 마십시오.**
  조작부의 경우 오작동이 발생하거나 조작부 파손이 발생하며, 오작동으로 인한 사고 및 상해의 원인이 될 수 있습니다.

- **점검, 손질 및 청소 시에는 반드시 장갑을 사용하십시오.**
  사용 후 고온에 의한 화상과 날카로운 부분에 찰과상을 입을 수 있습니다.
- **제품 청소 시 가정용 수세미를 사용하십시오.**
  나이론 수세미, 철수세미를 사용할 경우 도장면이 벗겨질 수 있습니다.
- **조리를 마친 후에는 중성세제로 닦고 물기를 충분히 제거하여 주십시오.**
  젖은 상태로 장시간 방치하면 녹이나, 변색 발생의 원인이 됩니다.
- **제품 청소 시 내부에 물이 들어가지 않도록 주의하시기 바랍니다.**
  특히 조작부 및 전원부에 물이 들어가지 않도록 주의하십시오.

주 의

- **청소 및 손질시 반드시 가스중간밸브를 잠가 주십시오.**
  화재 및 상해를 입을 수 있습니다.
- **청소 및 손질 후에는 사용하였던 공구나 청소도구가 내부에 들어있지 않은지 또는 가연성 물건이 주변에 없는지 반드시 확인하십시오.**
  화재 및 상해를 입을 수 있습니다.

주 의

솥 관리요령

주물솥

주물솥은 많은 보유열을 가지고 있어 효율이 좋으며, 내구성이 좋고 음식물이 잘 눌어 붙지 않아 볶음요리를 할 때 그 특징이 잘 발휘됩니다. 그러나 관리가 어려워 자칫하면 녹이 발생할 수 있습니다. 주물솥을 깨끗하게 오래 사용하기 위해서는 다음의 관리방법을 잘 활용하시기 바랍니다.

- 처음 구입 후 물을 가득 붓고 끓여서 버리고 주물솥을 깨끗하게 합니다. (출고시 주물솥에는 녹방지를 위해 식용기름으로 피막처리가 되어 있습니다. 따라서 기름 잔존물이 물에 떠오를 수 있습니다.)
- 세척 후 불을 약하게 켜서 솥을 완전히 건조 시킵니다. (조리물 없이 너무 오랫동안 연소 시 과열의 위험이 있으므로 주의를 하여야 합니다.)
- 완전히 건조 한 후에 불을 끄고 기름을 충분히 바릅니다.
- 장시간 사용하지 않을 때는 솥을 완전히 건조 후 기름을 충분히 발라 보관하십시오.

스테인레스솥

스테인레스솥은 표면이 매끄럽고 위생적이며 관리가 편리합니다. 아래의 관리요령을 잘 숙지하시고 이용하시면 더 오랫동안 깨끗이 사용하실 수 있습니다.

- 처음 구입 후 스테인레스 솥을 깨끗이 잘 닦습니다.
- 솥을 닦을 때에는 일반 부드러운 스펀지 등을 이용하시는 것이 좋습니다.
- 음식물이 눌어 붙었을 경우 일반 수세미(초록색 수세미)를 이용하여 닦는 것보다 철 수세미를 이용하시는 것이 유리합니다. (일반 수세미 사용시 스테인레스솥이 닳아 검은 쇳가루 등이 묻어 나올 수 있습니다.)
- 사용 후에는 항상 2, 3번 방법을 통하여 깨끗이 닦아 솥을 세워놓고 자연건조 시킵니다. 사용시 솥의 색이 약간 누렇게 변색될 수 있으나 이는 고화력에 의한 자연적인 현상이며, 위생상 전혀 문제가 없음으로 안심하고 사용하십시오.

위의 관리요령을 잘 습득하시고 오랫동안 깨끗이 잘 사용하십시오.

고장신고 전 확인사항

서비스를 의뢰하시기 전에 다음사항을 꼭 확인해 보시고, 그래도 이상이 있을 시에는 구입한 대리점이나 당사 서비스센터로 연락하십시오.

증 상	원인	조치방법
점화가 안될 경우	– 가스가 없다.	– 가스를 충전하십시오. (LP가스의 경우)
	– 중간밸브가 닫혀있다.	– 중간밸브를 완전히 열어 주십시오.
	– 건전지 방전	– 건전지 교환
점화 즉시 꺼질 경우	– 중간밸브의 열림이 완전 하지 않다.	– 중간밸브를 완전히 열어 주십시오.
	– 가스량이 불충분하다.	– 가스를 충전하십시오. (LP가스의 경우)
	– 가스배관에 공기가 있다.	– 점화조작을 몇 번 반복 하여 주십시오.
	– 점화 손잡이를 너무 빨리 떼는 경우	– 점화 손잡이를 누른 후 그대로 3–4초간 유지
가스냄새가 날 경우	– 불완전 연소 또는 누설	– 용기 및 중간밸브를 닫고 당사 서비스센터에 연락 하십시오.
국솥이 회전불량일 경우	– 솥뚜껑이 닫혀있다.	– 솥뚜껑을 열어 주십시오 .
	– 핸들이 잠겨있다.	– 핸들 잠금장치를 풀러 주십시오.
	– 기어가 파손되었다.	– 당사 서비스센터로 연락하십시오.

제품규격

본 제품의 외관 디자인 및 제품규격은 제품의 품질향상을 위하여
소비자에게 알리지 않고 변경될 수 있습니다.

제품 외관도

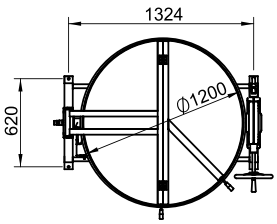

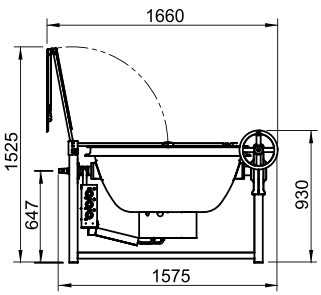

(RSKN-501T/S/C)

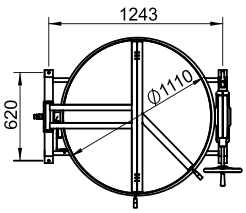

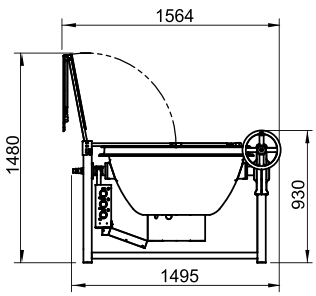

(RSKN-401T/S/C)

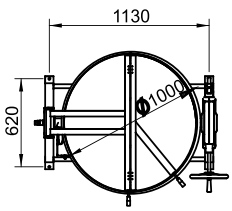

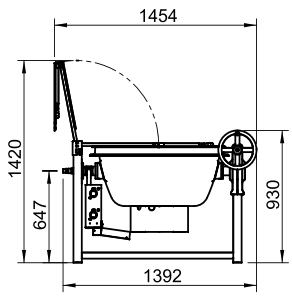

(RSKN-201T/S/C)

			RSKN-501T	RSKN-501S	RSKN-501C	RSKN-401T	RSKN-401S	RSKN-401C	RSKN-201T	RSKN-201S	RSKN-201C
크기(mm)			1,575(W) * 1,200(D) * 930(H)			1,495(W) * 1,100(D) * 930(H)			1,392(W) * 1,000(D) * 930(H)		
중량(kg)			169	152	189	162	137	175	136	118	153
가스접속			3/4B (20A)								
안전장치			소화 안전 장치								
가스 소비량	대버너 (kW)	LPG	32.1	32.1	32.1	31.4	31.4	31.4	–	–	–
		LNG	33.9	33.9	33.9	31.4	31.4	31.4	–	–	–
	소버너 (kW)	LPG	13.4	13.4	13.4	13.0	13.0	13.0	–	–	–
		LNG	13.4	13.4	13.4	13.0	13.0	13.0	–	–	–
	전체 소비량 (kW)	LPG	46.5	46.5	46.5	43.0	43.0	43.0	34.9	34.9	34.9
		LNG	46.5	46.5	46.5	43.0	43.0	43.0	34.9	34.9	34.9
국솥 유효용량(ℓ)			180			150			90		
재질			STS t5.0	STS t3.0	주물	STS t5.0	STS t2.0	주물	STS t5.0	STS t2.0	주물
부속품			사용설명서 (1권), 솥뚜껑 손잡이 (2개), 엘보우 15A (1EA), 건전지 LR14 (1개), 높이 조절판(6개)								

제품 설치방법

제품을 설치, 시공하시기 전에 반드시 설치, 시공설명서를 잘 읽고 숙지한 후 설치하십시오.

주 의

- 제품을 설치, 시공하기 전에 반드시 아래 내용을 확인하십시오.
- **반드시 가스의 종류가 맞는지 확인하십시오.**
  가스 접속시에는 가스 전문점이나 자격을 갖춘 시공업체에 의뢰하십시오.
  중간밸브의 이상유무를 반드시 확인하십시오.

1 바닥이 수평하고 고정이 단단한 곳에 설치하십시오.

- **제품 설치시 앵커볼트(M10)4개로 다리를 고정하십시오.**
  - 제품다리에는 설치를 위하여 구멍이 뚫려 있습니다.
  - 높이 조절판을 이용하여 제품의 수평을 조절하여 주십시오.

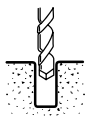

① 설치할 바닥에 구멍을 냅니다.

② 앵커를 구멍에 넣습니다.

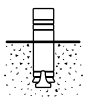

③ 어태치먼트를 사용하여 앵커를 바닥면까지 두드려 넣습니다.

④ 제품을 앵커에 조립 후 볼트를 조입니다.

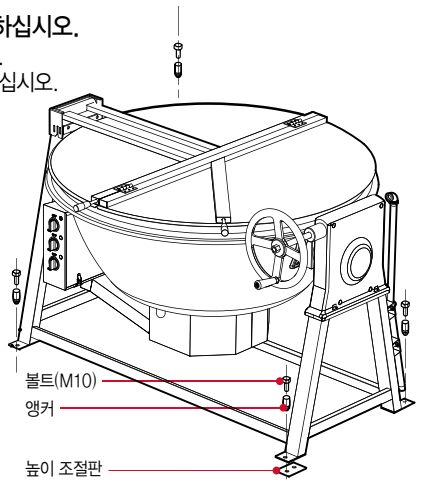

주 의

※ 다리를 고정하지 않으면 솥 회전 시 제품이 흔들릴 수 있으며 이로 인해 국 등이 넘쳐 화상을 입을 수 있습니다. 또한 제품배관 연결부에 무리한 힘이 가해져 제품 파손에 의한 누설로 폭발, 화재 등이 발생할 수 있습니다. (높이 조절판은 제품에 포장되어 있습니다.)

- **수도배관 설치**
  - 제품에는 별도의 수도꼭지를 구입하여 연결할 수 있도록 파이프가 부착되어 있습니다.
  - 설치시에는 3/8″ 너트를 14mm 스패너로 살짝풀고 파이프 높이를 조절 후 고정하여 사용하십시오.
  - 엘보우(별도포장) 조립 시 수전 파이프가 회전할 수 있으니 반드시 파이프 렌치로 고정 후 조립하십시오.
  - 회전식 국솥의 원활한 사용을 위하여 회전형 수도꼭지를 별도로 구매하여 설치하십시오.
  - 당사에서 수도꼭지는 제공하지 않습니다.

  ※ 수도배관 연결 시 중간밸브를 반드시 설치해 주십시오.

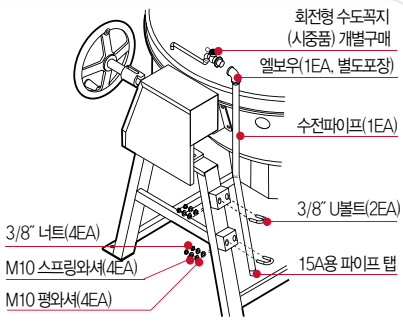

- **가스배관은 이렇게 연결하십시오.**
  - 가스접속 및 제품 설치 시에는 가스 설치 면허를 보유한 가스 전문점이나 시공업체에 의뢰하여 주십시오.
  - 중간밸브를 설치해 주십시오.

주 의

※ 가스배관이 외부의 충격에 의하여 파열 시 누설로 인하여 화재 및 제품의 손상이 있을 수 있습니다.
※ 무리한 배관 접속 시 제품 파손에 의한 이상연소, 누설에 의한 폭발, 화재 등이 발생할 수 있습니다.

2 제품을 설치할 때 가연물과 확실하게 이격거리를 확보하십시오.

천장, 선반등 가연물과 제품 배기구 사이 : 150cm이상
측면벽은 목재와 같은 가연성 벽 사이 : 50cm이상
후면벽은 목재와 같은 가연성 벽 사이 : 60cm이상

- 가연성 벽에 스테인레스 판 등을 직접 부착하여 장시간 사용할 경우 열전달로 인하여 화재의 원인이 됩니다.
- 차열판의 설치는 사용자의 가옥구조에 따라 알맞게 제작/설치 하여야하며 사용자가 구입하여야 합니다.

차열판을 설치할 때에는 차열판과 가연성 벽과의 거리를 3cm이상 유지하여 주십시오.

재질	두께	주의
스테인레스 강판	0.3mm이상	가연성 벽에서 3cm이상
강판	0.3mm이상	변형방지를 위해 보강필요

환기설비를 반드시 하십시오.

본 제품은 다량의 연소가스를 배출하므로 반드시 배기후드 등의 환기설비가 되어 있어야만 합니다.

제품을 설치한 후 주변에 부착물을 달지 마십시오.

화재의 원인이 될 수 있습니다.

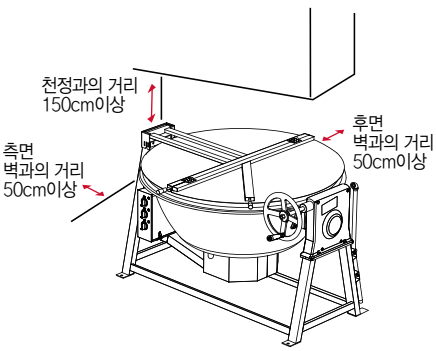

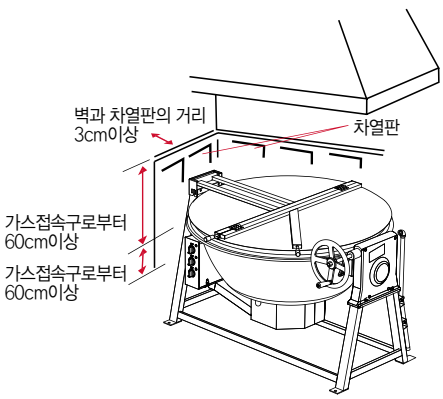

3 2대 이상 설치시 제품과 제품사이 간격은 30cm이상 유지하십시오.

서비스를 위한 공간입니다.

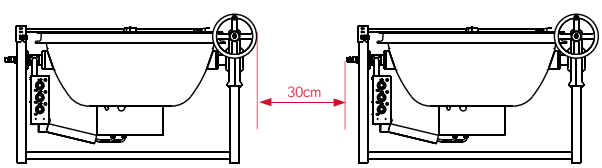

설치기사 점검사항	확인	비고	시운전 확인	
1. 설치장소 바닥 수평상태 확인	☐		모델명	
2. 가스 배관 연결상태 확인 중간밸브의 개폐여부, 중간밸브의 이상유무, 가스관 공기빼기 등	☐		설치일자	
3. 주의사항 공지 확인	☐		확인일자	
4. 제품수리시 서비스 공간 확보 확인 및 주변 열기구와의 이격거리	☐		제조번호	
5. 시운전 가동 및 제품 이상 유,무 확인	☐		설치장소	
비고				

고객 확인사항	확인	비고	설치점명	
1. 제품의 외관 손상 및 설치상태 이상 유,무 확인하셨습니까?	☐		설치자명	
2. 제품은 원하시는 위치에 설치되었습니까?	☐		전화번호	
3. 전기,가스설치에 대하여 안전하게 설치되어 있는지 확인 하셨습니까?	☐		기타	
4. 제품안에 있는 부속품은 확인하셨습니까? 부속품의 이상유무 확인	☐			
5. 제품작동상태는 이상 없습니까?	☐			
6. 제품의 사용법에 대하여 설명은 받으셨습니까?	☐		설치자 확인	고객 확인
7. 조작부의 기능이 정상 작동되는지 확인하셨습니까?	☐			
8. 제품수평상태 및 기타 이상유무는 확인하셨습니까?	☐			
비고				

제품 보증서

가스 국솥
품질보증기간 **1년**
부품보유기간 **3년**

서비스에 대하여

린나이에서는 품목별 소비자 분쟁해결 기준 (공정거래위원회 고지 제2009-1호)에 따라 아래와 같이 제품에 대한 보증을 실시합니다.
서비스 요청시 린나이코리아(주) 또는 지정된 협력사에서 서비스를 합니다.

판매자 상호 및 연락처	(☎)
구입일 (판매자 기입란)	년 월 일

일반 제품을 영업용도로 전환하여 사용할 경우의 보증기간은 반으로 단축 적용됩니다.

	소비자 피해 유형	보증기간 이내	보증기간 이후
정상적인 사용상태에서 발생한 성능, 기능상의 고장 발생시 부품보유기간내	구입 후 10일 이내에 중요한 수리를 요할 때	제품교환 또는 구입가환급	해당없음
	구입 후 1개월 이내에 중요한 수리를 요할 때	제품교환 또는 무상수리	해당없음
	제품 구입시 운송과정 및 제품 설치 중 발생된 피해	제품교환(운송,설치자 책임)	해당없음
	교환된 제품이 1개월 이내에 중요한 수리를 요하는 고장발생	구입가환불	해당없음
	교환 불가능시	구입가환불	해당없음
	동일 하자로 3회째 고장 발생시	제품교환 또는 구입가환급	유상수리
	서로 다른 하자로 5회째 고장 발생시	제품교환 또는 구입가환급	유상수리
	소비자가 수리 의뢰한 제품을 사업자가 분실한 경우	제품교환 또는 구입가환급	정액감가상각한 금액으로 환불
	부품 보유기간 이내 수리용 부품을 보유하고 있지 않아 수리가 불가능한 경우	제품교환 또는 구입가환급	정액감가상각한 금액으로 환불
소비자의 고의, 과실로 인한 고장인 경우	수리가 불가능한 경우	유상수리에 해당하는 금액징수 후 제품교환	유상수리 금액 징수 후 감가상각적용 제품교환
	수리가 가능한 경우	유상수리	유상수리
기구세척, 조정, 사용설명, 설치 등 제품고장이 아닌 경우 사용설명 및 분해하지 않고 간단한 조정시 인터넷, 안테나, 유선신호 등 외부환경 문제시 배송된 제품 초기 설치 및 판매점에서 부실하게 설치해 주어 재설치시 제품의 이동, 이사 등으로 인한 설치 변경에 의한 문제시 제품 내부 먼지, 헤드 등의 세척 및 이물질 제거시 타사 제품(소프트웨어 포함)으로 인한 고장 설명시		유상수리	유상수리
소비자 과실로 고장난 경우 소비자의 취급 부주의 및 잘못된 수리로 고장 발생시 가스종류, 가스압, 전기용량을 틀리게 사용하여 고장이 발생된 경우 외부충격이나 떨어뜨림 등에 의한 고장, 손상 발생시 당사에서 미지정한 소모품, 옵션품 사용으로 고장 발생시 사용설명서 내에 '주의사항'을 지키지 않아 고장 발생시		유상수리	유상수리
그 밖의 경우 천재지변(낙뢰, 화재, 염해, 수해 등)에 의한 고장 발생시 소모성 부품의 수명이 다한 경우		유상수리	유상수리

고장이 아닌 경우 서비스를 요청하면 요금이 청구되므로 서비스 신청 전 사용설명서를 참고하십시오.
이 보증서는 대한민국에서만 사용되며 다시 발행하지 않으므로 사용설명서와 함께 잘 보관하십시오.

린나이코리아주식회사

450298740

제품 구입 및 서비스 문의(국번없이)

1544-3651

인터넷 홈페이지

www.rinnai.co.kr

ver.180209

동종업계 최초

한국서비스품질 우수기업